MERLO

Der Ideen-Vorsprung.

CINGO

M 10
M 8 PLUS
M 8
M 6 TD
M 6

MERLO

VIELSEITIGKEIT UND EFFIZIENZ

Führende Technologie

Die vielseitig einsetzbaren CINGO Raupentransporter stärken die Vorrangstellung von Merlo im Bereich innovativer Maschinen.
Das Grundgerät bietet dank des patentierten Systems zur schnellen Aufnahme vieler Anbaugeräte eine unvergleichliche Vielseitigkeit und Geschwindigkeit im Einsatz und gestattet somit überzeugende Lösungen für alle ihm gestellten Aufgaben.
Der hydrostatische Antrieb mit zwei variablen Verstellpumpen und einem Fahrmotor je Raupenseite ist modern, einfach, zuverlässig und absolut sicher im Gebrauch.
Die zahlreichen untereinander austauschbaren Anbaugeräte, bei denen es sich um echte Spezialausrüstungen handelt, sind ausgelegt, in den unterschiedlichsten Bereichen vorteilhaft eingesetzt zu werden.
Sie garantieren dem System CINGO eine besondere Wettbewerbsfähigkeit.
Entscheidungen auf hohem, dem technischen Fortschritt verpflichteten Niveau sind Zeugnis unseres Engagements, Maschinen mit ausgereifter Technologie auf den Markt zu bringen.
Sie sind das Ergebnis kontinuierlicher Forschung und Innovation, gestützt auf mehr als 40 Jahren Erfahrung.

EXKLUSIVE TECHNOLOGIEN

Geschwindigkeit über 5 km/h
Der hydrostatische Antrieb über Axial-Kolbenpumpen verleiht den Modellen eine hervorragende Leistung und ein sofortiges Reagieren im Einsatz.

Leistung wo sie gebraucht wird
Ein doppelt beaufschlagtes Hydraulikventil mit Schnellanschlüssen steht serienmäßig für die Versorgung hydraulischer Anbaugeräte zur Verfügung.

Vielseitigkeit ohne Gleichen
Das System des schnellen Ankuppelns mit Hydraulikantrieb gestattet die schnelle Austauschbarkeit der Anbaugeräte.

Niedriger Schwerpunkt
Um einen niedrigen Schwerpunkt zu erhalten und eine hervorragende Querstabilität zu bieten, wurde der Tank des Hydrauliköls in den Aufbau der Grundmaschine integriert.

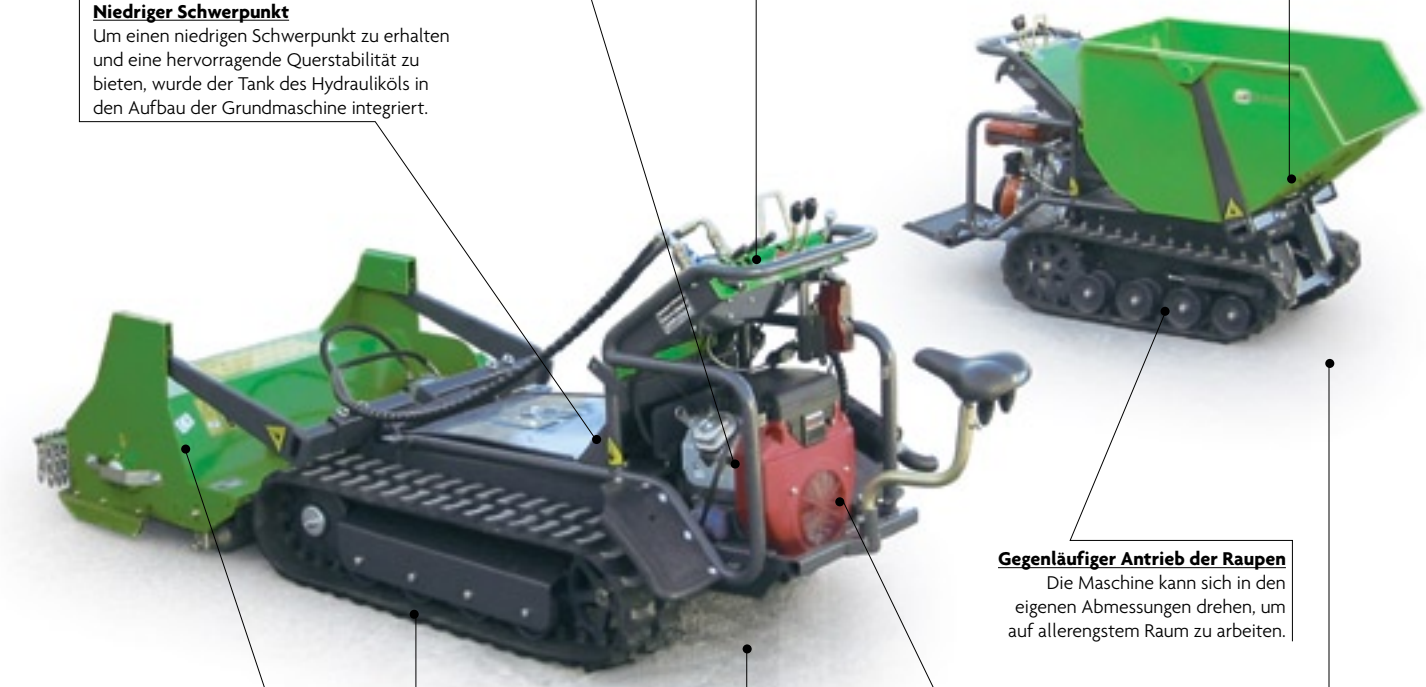

Gegenläufiger Antrieb der Raupen
Die Maschine kann sich in den eigenen Abmessungen drehen, um auf allerengstem Raum zu arbeiten.

Hohe Arbeitswinkel
Der Arbeitswinkel von gut 52° vorne und über 40° hinten bewirkt, dass auch größere Hindernisse mühelos überwunden werden.

Vielfältige Einsatzmöglichkeiten
Die zahllosen untereinander austauschbaren Anbaugeräte verwandeln die Grundmaschine in ein extrem vielseitiges Arbeitsgerät.

Größere Bodenfreiheit
Der ausschließlich in unserem Werk geplante und gefertigte CINGO bietet eine größere Bodenfreiheit als andere bauliche Lösungen und sorgt für uneingeschränkte Beweglichkeit im Gelände.

Extrem leistungsstarke Motoren
Hohe Leistungen und Reaktionsschnelligkeit zeichnen die Diesel- und Benzinmotoren aus.

Viele Laufrollen
Der verlängerte Rollenzug sichert die gleichmäßige Verteilung der Lasten auf den Raupen und damit auf dem Boden.

Die ergonomisch angeordneten Hebel sind auch mit Arbeitshandschuhen leicht bedienbar.

Alternativ zum rutschfesten Trittrost kann der Fahrer einen bequemen Sitz komplett mit Fußstütze als Option erhalten.

Die vorderen Abstützungen mit hydraulischer Bedienung erhöhen die Standsicherheit der Maschine beim Absetzen der gefüllten Mulden.

Die vielseitigen Transporter CINGO stehen in verschiedenen Ausführungen, mit Nutzlasten der Grundmaschinen von 600 bis 1000 kg, zur Verfügung. Alle Modelle sind mit Benzinmotoren ausgerüstet. Auf Wunsch sind für die Geräte M8 und M10 auch Dieselmotoren erhältlich. Die exklusive Vielseitigkeit, die allen Modellen gemein ist, und die hohen Leistungen bieten Produktivität und Komfort auf allerhöchstem Niveau bei jedem Einsatz, auch unter den schwierigsten Bedingungen.

Sicherheit über alles

Die Entwicklung und Fertigung der verschiedenen Bauteile entspricht dem klar ersichtlichen Bedarf, Maschinen anbieten zu können, die in jedem Einsatz Zuverlässigkeit und Sicherheit bieten.

Höhere Produktivität

Die hohe Arbeitsgeschwindigkeit, die Genauigkeit, die optimalen Leistungen und die große Vielseitigkeit lassen die Maschinen auch schwierigste Einsätze erfolgreich meistern.

Ergonomische Bedienelemente

Alle Bedienhebel sind leicht erreichbar und intuitiv zu bedienen. Sie bieten bei präzisen und sanften Steuerungen stets optimale Kontrollierbarkeit.

Für jede Situation gewappnet

Die Auslegung der Grundmaschine und die Anordnung der Bedienhebel gewährleisten die volle Kontrolle über den Arbeitsbereich der eingesetzten Anbaugeräte.

Komfort auf hohem Niveau

Der Bediener steht beim Fahren auf einem bequemen Trittrost; auf Wunsch kann ein Sitz komplett mit Fußstützen geliefert werden.

Große Manövrierfähigkeit

Die unschlagbare Kompaktheit der Maschine wurde durch die Integration aller Komponenten erreicht. Die hervorragende Handhabung und die präzisen Manöver werden durch die umgehende Reaktion des Motors auf die angeforderte Leistung noch hervorgehoben.

Müheloser Zugang

Die Position des Motors, des Antriebs und der Hydrauliksysteme erleichtert die Wartung und sichert gleichzeitig eine optimale Unterstützung vor Ort.

Die wesentlichen Merkmale des CINGO

- Schnellwechsel-Vorrichtung für Anbaugeräte (Patent Merlo)
- Hydrostatischer Antrieb mit variablen Verstellpumpen
- Benzin- und (Option) Dieselmotoren
- Abstützungen (Option) zur Stabilisierung bei vollen Absetzmulden
- Hohe Fahrgeschwindigkeit
- Zusätzliche Hydraulikanschlüsse
- Mechanischer Feststeller als Parkbremse
- Gegenläufiger Antrieb
- Motor-Notstopp

PATENTIERT Das System für das Ankuppeln und Positionieren der dafür vorgesehenen Anbaugeräte gestattet das schnelle und sichere Austauschen zahlloser Ausrüstungen.

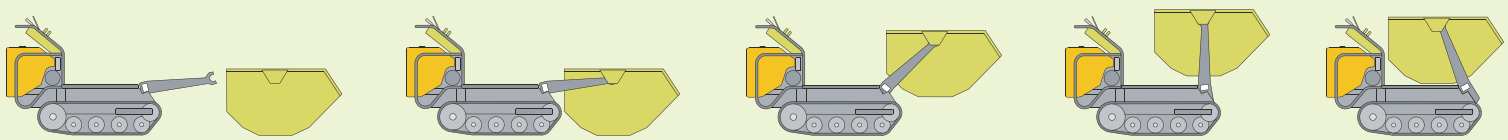

TECHNISCHE DATEN

CINGO		M6	M8	M8 PLUS	M10
Gewichte					
Leergewicht	kg	340	360	450	520
Gewicht mit voller Nutzlast	kg	940	1160	1250	1520
Leistungen					
Max. Tragfähigkeit der Grundmaschine[1]	kg	600	800	800	1000
Max. Steigfähigkeit, leer	%	70	70	70	70
Max. Steigfähigkeit, bei Vollast	%	30	30	30	30
Anlassen		manuell[2]	Elektrostarter	Elektrostarter	Elektrostarter
Antriebssystem		Hydrostat	Hydrostat	Hydrostat	Hydrostat
Hydraulikanschlüsse	Anzahl	1	2	2	2
Öldurchfluss bei 3000 U/min	l/min	6,6	18	24	24
Benzinmotor	PS	9	13	-	20
Dieselmotor	PS	-	12	16	21
Geschwindigkeiten					
Höchstgeschwindigkeit	km/h	5,2	5,2	6,9	5,2

		M6	M8	M8 PLUS	M10
Abmessungen					
A	mm	1350	1350	1350	1580
B	mm	1220	1200	1200	1340
C	mm	400	400	400	440
D	mm	320	320	320	345
E	mm	995	995	995	1030
F	mm	165	165	165	140
G	mm	1080	1080	1080	1115
H	mm	800	800	800	990
L	mm	180	180	180	230

[1] Einschließlich Gewicht des Anbaugeräts
[2] Elektrischer Anlasser als Option

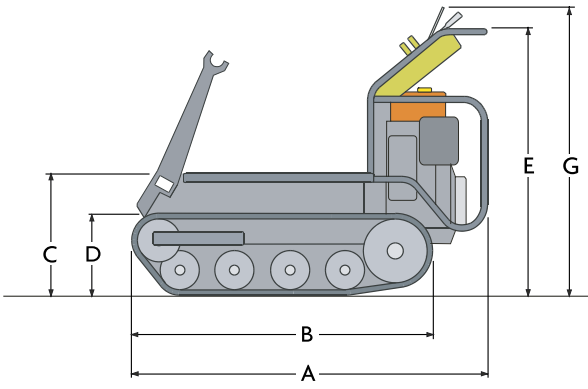

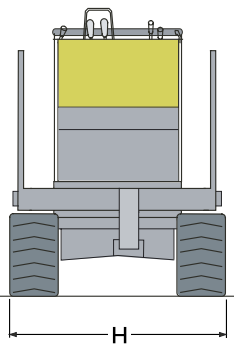

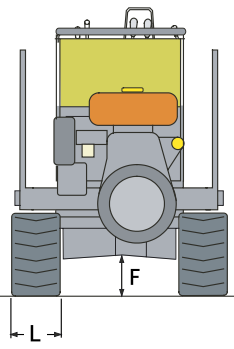

Grundgerät
- Struktur aus kastenförmigem, hochfestem Stahlblech, die an den besonders beanspruchten Punkten verstärkt wurde.
- Stahlplatte unter dem Rahmen zum Schutz der mechanischen und hydraulischen Komponenten.

Schnellaufnahme
- Mechanisch mit hydraulischer Betätigung über Bedienhebel.
- Mechanische Verriegelung des Anbaugerätes.

Fahrerstand
- Die Bedienung der Maschine kann sowohl auf dem Boden, als auch auf dem ausklappbaren Trittrost stehend erfolgen.
- Ein bequemer Sitz mit Fußstützen steht als Option zur Verfügung.

Sicherheitsvorrichtungen
- Not-Stopp des Motors über Druckknopf.

Abstützung
- Aus Stahl mit hydraulischer Bedienung.

Lenkung
- Hydraulische Fahrhebel, linke und rechte Raupe individuell ansteuerbar.
- Möglichkeit des gegenläufigen Antriebs, so dass sich die Maschine in den eigenen Abmessungen drehen kann.

Motor
- Benzinmotor, als Option Dieselmotor bei zwei Modellen.
- Manueller oder elektrischer Start, je nach Modell.

Hydrostatischer Antrieb
- Über zwei variable Verstellpumpen für den individuellen Antrieb der Fahrmotoren je Raupenseite.
- Automatische und kontinuierliche Beschleunigung von Null auf Höchstgeschwindigkeit durch einfaches Betätigen der Fahrhebel.
- Wenden auch bei fahrender Maschine über unterschiedliche Betätigung der Fahrhebel.
- Antrieb der Raupen stets im Eingriff.

Bremssystem
- Mechanischer Feststeller über Hebel auf ein Antriebsrad.

Arbeitshydraulik
- Zahnradpumpe.
- Zusatzhydraulik 3/8" mit Schnellkupplungen.
- Im Chassis der Grundmaschine integrierter Hydrauliktank aus Stahl.

Bedienung
- Hydraulisch, mit Betätigung über Hebel.
- Automatische Rückkehr in Neutralstellung, um versehentliche Betätigungen zu vermeiden.

Raupen
- Aus stahlverstärktem Gummi, mit niedrigem spezifischen Bodendruck für Beweglichkeit ohne Schäden auch auf empfindlichen Oberflächen.
- Selbstreinigende Laufrollen, manuelles Nachspannen der Gummiraupen.

Wichtigste Sonderausrüstungen (Option)
- Fahrersitz
- Zusätzliche Hydraulikanschlüsse
- Elektrischer Anlasser für M6.
- Abstützung vorne

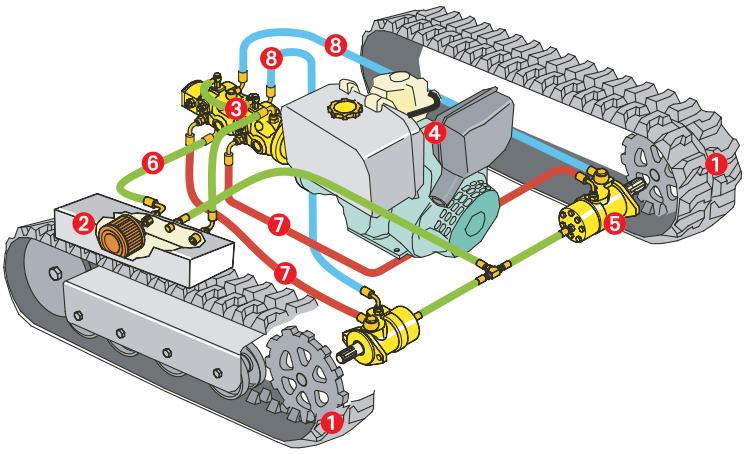

1. Gummiraupen
2. Hydrauliktank
3. Hydraulikpumpen
4. Dieselmotor
5. Hydrost. Fahrmotoren
6. Versorgungs- und Rücklaufleitung
7. Systemdruckleitung
8. Rücklaufleitung zu den Pumpen

Ausstattungen und Zubehör (inkl. M6TD)	M6	M6 TD	M8	M8 PLUS	M10
System zum schnellen Ankuppeln der Anbaugeräte	■	-	■	■	■
Abstützung für das Absetzen voller Mulden	●	-	●	●	●
Rutschfreier Trittrost für den Fahrer	■	●	■	■	■
Sitz mit Fußstütze	●	-	●	●	●
Benzinmotor	■	■	■	-	■
Dieselmotor	-	-	●	■	●
Elektrischer Anlasser	●	●	■	■	■
Notaus des Motors	■	■	■	■	■
Mechanischer Feststeller	■	■	■	■	■
Hydraulischer Hilfsanschluss 3/8"	■	-	■	■	■
Zusätzlicher Hydraulikanschluss 3/8"	●	-	■	■	■

■ Serienmäßig ● Option

Cingo M6 Transporter Dumper

Der CINGO M6 TD wurde für beschwerliche Einsätze beim Transport und Abladen von Materialien, besonders für Mieteinsätze, ausgelegt.
Die Mulde aus verstärktem Stahl ist direkt auf dem Grundgerät verankert.
Eine einfache Maschine, die robust und zuverlässig ist und eine hohe Produktivität bei niedrigen Betriebskosten ermöglicht.

CINGO M6 TD		
Gewichte		
Leergewicht	kg	390
Gewicht mit voller Nutzlast	kg	920
Leistungsdaten		
Max. Tragfähigkeit	kg	530
Inhalt der Mulde	l	400
Benzinmotor	PS	9
Anlasser	manuell (1)	
Antriebssystem	hydrostatisch	
Geschwindigkeit		
Max. Geschwindigkeit	km/h	5,2

(1) Elektr. Anlasser als Option

STARK UND VIELSEITIG

Kipp-/Absetzmulde
Ideal für den Transport von Schüttgut und für präzises Abladen.
Zu verwenden mit dem System der Schnellaufnahme.

		M6	M8	M10
Fassungsvermögen Mulde (randvoll)	l	400	400	550
Nutzlast	kg	530	730	910
Breite	mm	800	800	990

Kippmulde mit Selbstlade-Einrichtung
Hydraulisch betätigte Frontschaufel zum Aufladen des Materials.
Zu verwenden mit dem System der Schnellaufnahme

		M6	M8	M10
Fassungsvermögen der Mulde (randvoll)	l	400	400	550
Nutzlast	kg	470	670	850
Fassungsvermögen der Schaufel	l	80	80	80
Breite	mm	800	800	990

Hochkipp-Mulde
Transport von Schüttgut, kombiniert mit großer Abkipphöhe.

		M6	M8	M10
Fassungsvermögen der Mulde (randvoll)	l	450	450	600
Nutzlast	kg	300	500	500
Breite	mm	850	850	850
Überschüttbare Höhe	mm	1300	1300	1300

Betonmischer
Ausgelegt für das Mischen des Betons in den erforderlichen Mengen, wann und wo diese benötigt werden. Zu verwenden mit dem System der Schnellaufnahme.

		M6	M8	M10
Geometrisches Volumen des Mischers	l	280	280	280
Betonmenge	l	200	200	200
Breite des Anbaugerätes	mm	900	900	900

Betonmischer mit Selbstlade-Schaufel
Zur Erhöhung der Produktivität durch direktes Aufladen des Schüttguts. Zu verwenden mit dem System der Schnellaufnahme.

		M6	M8	M10
Geometrisches Volumen des Mischers	l	280	280	280
Betonmenge	l	200	200	200
Fassungsvermögen der Schaufel	l	90	90	90
Breite des Anbaugerätes	mm	900	900	900

Mischen

Materialaufnahme

Hubbühnen-Arbeiten

Minibagger
Leistungsstärke, geringe Abmessungen und hohe Arbeitsgeschwindigkeit: die ideale Lösung für präzises Ausheben auf engem Raum. Komplett mit Frontschild zum Einplanieren und zum Stabilisieren.

		M8	M10
Grabtiefe	mm	1630	1630
Max. Ausladung	mm	2400	2400
Löffelbreite	mm	250	250
Reißkraft	kN	9,8	9,8

Hydraulischer Handhammer
Zum Ausführen von Abbrucharbeiten kleinen und großen Umfangs bei höchster Präzision und Leistung.

		M8	M10
Gewicht des Hammers	kg	14	14

Hubarbeitsbühne
Zum sicheren Anheben einer Person mit Arbeitsmaterial und Werkzeug auf max. Höhe.

		M6	M8	M10
Arbeitshöhe	m	6	6	6
Höhe des Bühnenbodens	m	4	4	4
Tragfähigkeit	kg	150	150	150

Kipp-Pritsche mit Seitenwänden
Die Vielseitigkeit einer kippbaren Pritsche mit umklappbaren Seitenwänden, die bei Bedarf integrierender Teil der Ladefläche werden und diese vergrößern.

		M6	M8	M10
Nutzlast	kg	540	740	915
Breite bei geschlossenen Seitenwänden	mm	800	800	1000
Breite bei aufgeklappten Seitenwänden	mm	1300	1300	1600
Pritschenlänge	mm	1070	1070	1250
Höhe der Seitenwände	mm	250	250	300

Erdbohrer
Zum präzisen und mühelosen Bohren von Bodenlöchern zum Einsetzen von Pfählen, Stützen und jungen Pflanzen. Zu verwenden mit dem System der Schnellaufnahme.

		M6	M8	M10
Durchmesser Bohrschnecke	mm	150/200	150/200	150/200
Max. Umdrehung	U/min	100	100	100
Max. Arbeitstiefe	mm	600	600	600

Transport

Reinigung

Abbrucharbeiten

STARK UND VIELSEITIG

Innovativer Mähbalken
Ein hochmodernes System mit Hydraulikantrieb für präzises Mähen. Durch die Schwimmfunktion des Balkens passt sich der Schnitt dem Geländeverlauf an.

		M8	M10
Breite des Mähbalkens	mm	1300	1300

Mulchgerät
Ideal zum Mulchen von Beschneidungsresten, Stoppeln, kleinen Sträuchern und für die Reinigung von Böschungen und Pfaden.
Zu verwenden mit dem System der Schnellaufnahme.

		M8	M10
Arbeitsbreite	mm	800	1000

Ansauggerät
Ein wirkungsvolles professionelles Ansaugsystem für die Reinigung von Straßen und Wäldern.

		M8	M10
Fassungsvermögen der Mulde	mm	600	1000
Saugbreite	mm	900	1100

Häcksler (Shredder)
Unentbehrlich zum Zerkleinern von Sträuchern und Ästen mit dem Vorteil der totalen Bewegungsfreiheit.
Zu verwenden mit dem System der Schnellaufnahme.

		M8	M10
Max. Durchmesser der eingeführten Äste	mm	80	80

Teleskopstapler
Ein agiles Arbeitsgerät mit verblüffenden Leistungen, das mit verschiedenen Anbaugeräten ausgestattet werden kann (Schaufeln, Gabeln, Greifer), um zu graben, anzuheben, zu laden, zu transportieren und umzuschlagen.

		M10
Max. Tragfähigkeit	kg	200
Hubhöhe	m	2,9

Mulchen

Anheben

Lastaufnahme

Gabelstapler
Ideal beim präzisen Umschlag, wenn große Hubkapazität verlangt wird.

		M6	M8	M10
Max. Tragfähigkeit	kg	200	200	400
Hubhöhe	mm	1700	1700	1700

Planierschild
Einfach zu bedienen, zur Stallreinigung, Materialaufhäufung und zum Schneeräumen.

		M6	M8	M10
Schildbreite	mm	1050	1050	1300
Schildhöhe	mm	470	470	470
Winkelstellung des Schildes		± 18°	± 18°	± 18°

Seilwinde mit Ladefläche
Der Vorteil der Kombination eines leistungsfähigen hydraulischen Zugsystems mit der Vielseitigkeit des Transportmittels. Ideal für den Einsatz im Forstbereich.

		M10
Max. Tragfähigkeit	kg	1000
Max. Zugkraft	kg	1000
Seillänge	m	35

Schneefräse
Mit Hydraulikantrieb. Ausgestattet mit manuell verstellbarem Auswerfer.
Zu verwenden mit dem System der Schnellaufnahme.

		M8	M10
Arbeitsbreite	mm	830	1000

Zerstäuber
Handlich und schnell ist er ideal für die Behandlungen mit Pflanzenschutzmitteln zwischen den Reihen auf engem Raum und unwegsamem Gelände.

		M6	M8	M10
Fassungsvermögen des Tanks	l	200	200	200

Staplerarbeiten

Seilwindeneinsätze

Schneefräsen

MERLO SERVICE

MERLO TRAINING

Servicenähe

Sich für ein Hochleistungsprodukt von Merlo zu entscheiden, bedeutet Tag für Tag die überzeugenden Vorteile fortschrittlicher Technologien und die Zuverlässigkeit sicherer und hochkomfortabler Maschinen zu erleben. Gerade der umfassende Merlo Service spiegelt die gesamte Unternehmensausrichtung auf eine enge Kundenbindung wider und bewährt sich weltweit tagtäglich in über 500 Kundendienstzentren vor Ort.
Merlo - über 40 Jahre Erfahrung in Sachen Innovation im Dienst des Kunden.

Professionalität

Oberflächlichkeit, Unachtsamkeit und die mangelnde Einhaltung elementarer Sicherheitsregeln sind die häufigsten Ursachen von Unfällen beim Einsatz von komplexen Maschinen und technischen Ausrüstungen. Leider entstehen Fehler nur zu oft mangels eines entsprechenden Maschinen- und Einsatztrainings. Merlos Verständnis von Professionalität zeigt sich einmal mehr in der gelebten Einheit von Sicherheit und Schulung. Im eigens hierfür neu eingerichteten, hochmodernen Forschung- und Schulungszentrum findet wohldurchdachtes Training in Sachen innovative Technik seinen ihm zustehenden Rahmen.

Durch Forschung und Weiterentwicklung sich inzwischen eingestellte Änderungen in technischen Details werden nicht gesondert angezeigt.
Die im Prospekt enthaltenen Abbildungen können Maschinen mit Sonderausrüstungen und –ausstattungen zeigen.

MERLO

MERLO S.P.A.
Via Nazionale 9
12020 S. Defendente di Cervasca - Cuneo - Italien
Tel. +39 0171 614111 - Fax +39 0171 614100
www.merlo.com info@merlo.com

MERLO DEUTSCHLAND GMBH
Ahrensstr. 2
D-28197 Bremen
Tel. +49-421-3992-0 - Fax +49-421-3992-239
www.merlo.de info@merlo.de

UNTERNEHMEN MIT
QUALITÄTS-MANAGEMENTSYSTEM
ZERTIFIZIERT DURCH DNV
=DIN ISO 9001 : 2000=

MARKETING MERLO P 329 DE 0306 - Progetto graficoolmo&rattazzi - Stampa Agam, Cuneo